교각 (P3) 일반도

S=1:50

단 면 도

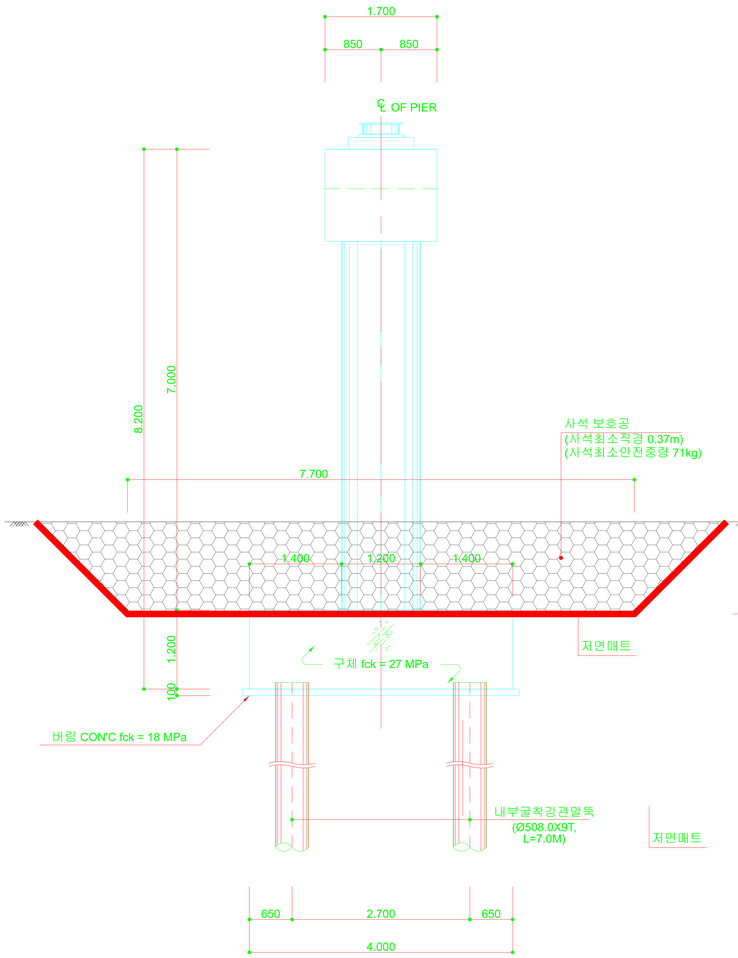

정면도

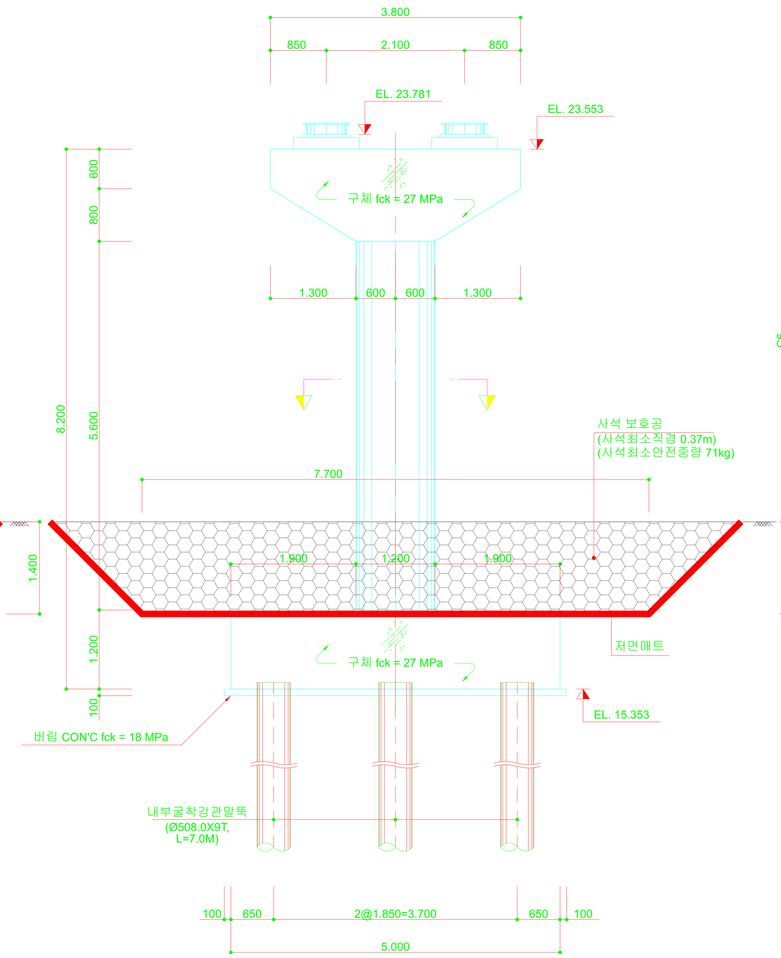

교량받침 상세

S=1:30

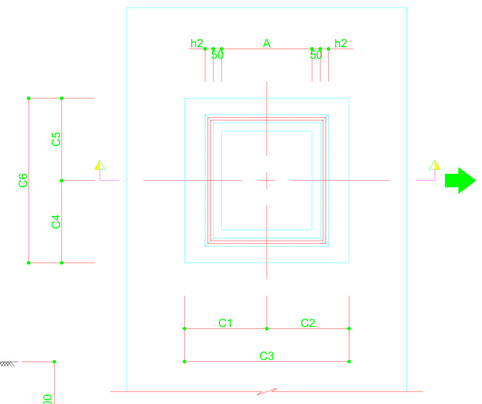

단면 B-B

S=1:30

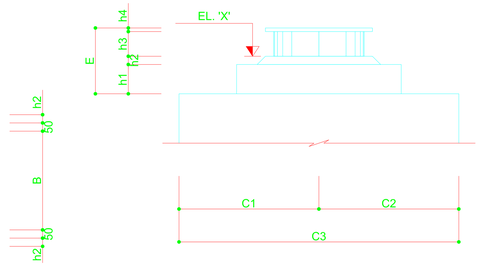

기둥 단면도 A-A

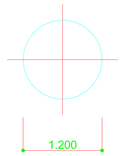

솔플레이트 상세

S=1:20

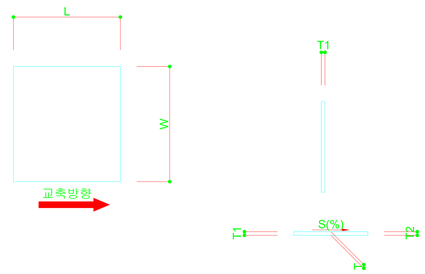

솔플레이트 상세 TABLE

NO.	S(%)	L	W	T	T1	T2
1	0.000	650	700	22	22	22
2	0.000	650	700	22	22	22

교량받침 ELEVATION TABLE

NO.	교량받침	EL.'X'	h1	h2	h3	h4	A	B	C1	C2	C3	C4	C5	C6	E
1	1900 kN 교축방향	23.781	178	50	150	22	550	600	500	500	1000	500	500	1000	400
2	1900 kN 교축방향	23.781	178	50	150	22	550	600	500	500	1000	500	500	1000	400

연단거리 테이블

구 분	도로교 설계기준	적용거리
필요연단길이	200+0.5L=200+5(60)=500 mm	575 mm

평면도

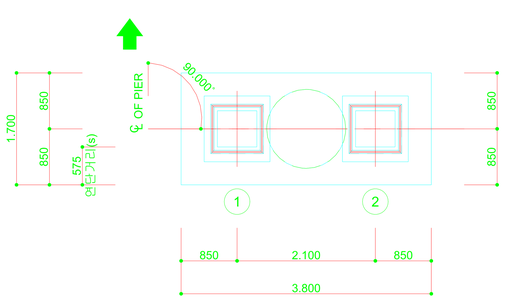

기초 평면도

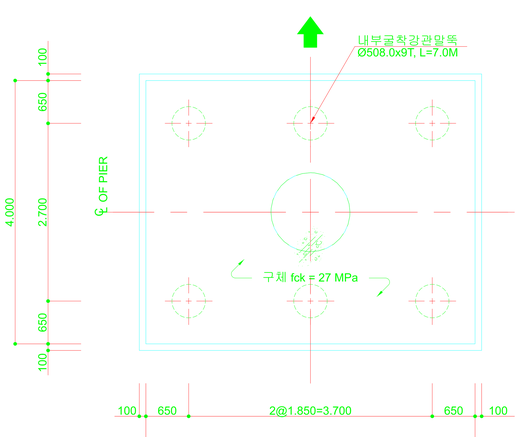

S=1:50